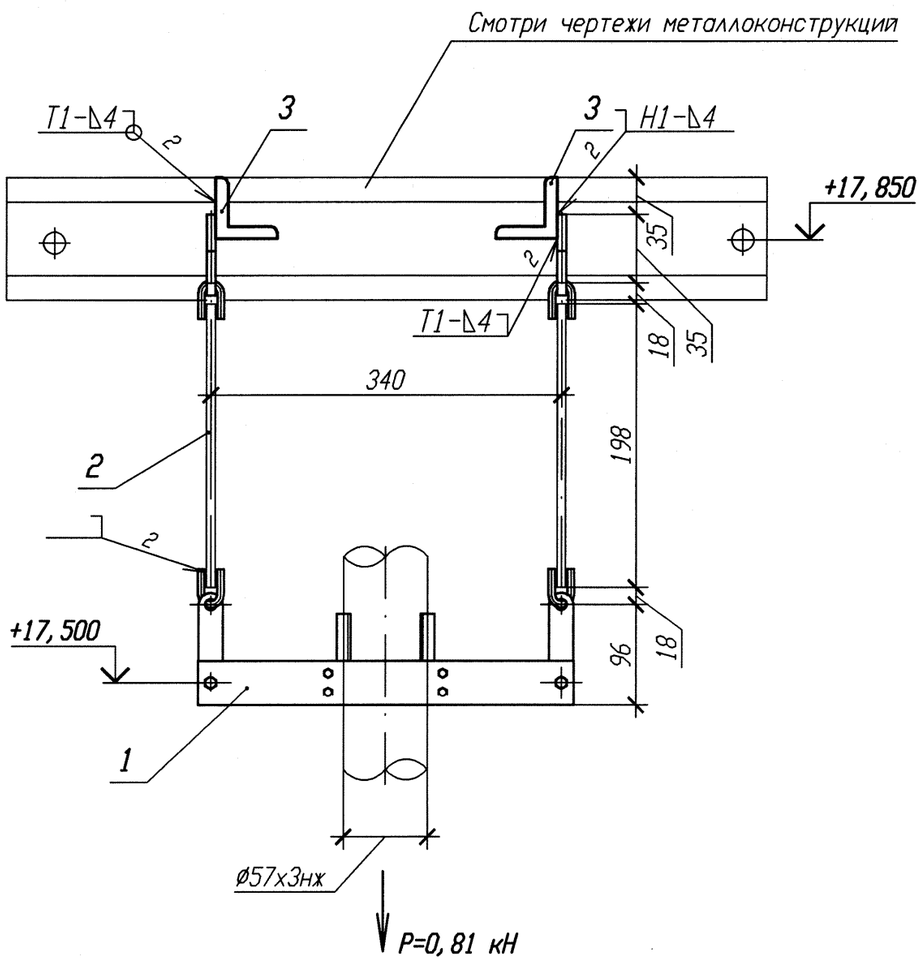

Спецификация деталей

Поз.	Обозначение	Наименование	Кол.	Материал	Масса, кг ед.	Масса, кг общ.	Приме-чание
1	Л8-522.000-19	Подвеска 57К	1	Сборный	2,41	2,41	
2	Л8-522.004-29	Тяга	2	В1-8 ГОСТ 2590-2006 Круг 20-б-Т0 ГОСТ 1050-88	0,08	0,16	
3	ГОСТ 8509-93	Уголок Б 50х50х5 l=450	2	Вст 3 сп 5 ГОСТ 535-2005	1,7	3,4	
	ГОСТ 2246-70	Проволока		СВ-04Х19Н11М3			
	ГОСТ 9467-75	Электроды		УОНИИ 13/45			
				Итого:		5,97	

1 Привязку опоры смотри 3TS21Z33, 3TS22Z33, 3TS23Z33.
2 Изготовить три комплекта.
3 Сварку производить по ГОСТ 5264-80.
4 Деталь позиции 2 обрезать на монтаже с уточнением по месту.
5 Сварку опоры с трубопроводом производить по Л8-522.000.
6 Сварку тяги с ушком производить по Л8-522.000.
7 Максимальная нагрузка на опору дана с учетом сейсмического воздействия.

Изм.	Кол. уч.	Лист	N док.	Подп.	Дата
1	-	Зам.	102-12	-	-
Инженер		Сояриф			24.08
Пров. вед. инж.		Веренцова			24.08
Пров. нач. гр.		Жук			24.08
Н. контр		Краснояров			27.08

АРХИВНЫЙ ЭКЗЕМПЛЯР

Инв. № подл. R3.00783.1.0.11
Лист 261

R3.TS21.3012.011.01.00.085

Ростовская АЭС Блок 3

Реакторное отделение
Негерметичная часть
Трубопроводы системы очистки технологических сдувок

Стадия	Лист	Листов
Р		1

Подвеска простая
3TS21Y024, 3TS22Y009, 3TS23Y006

ОАО "НИАЭП" 2012

Инв. N подл. | Подп. и дата | Взам. инв. N
R3.00783.1.0.11

Формат А3